Die angegebenen Größen unterliegen den üblichen Toleranzen und dienen nur zur Orientierung.
The sizes given are subject to the usual tolerances and are for guidance only.

Kochjacke	Turin Man Classic	03100-01
Artikel/article	Name/name	Art.-Nr./article-No

Fertigmaße/Measurements - alle Angaben in cm

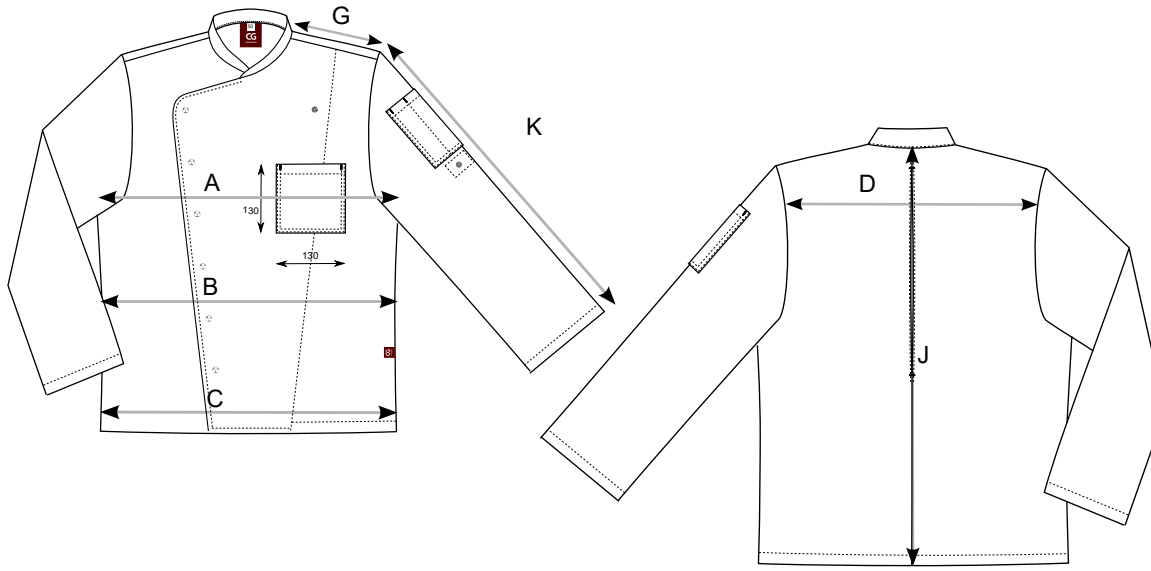

		Weite +4						Weite +6						Tole-ranz
Größe Herren		**42**	**44**	**46**	**48**	**50**	**52**	**54**	**56**	**58**	**60**	**62**	**64**	
A	1/2 Brustumfang 1/2 Chest width	49	51	53	55	57	59	62	65	68	71	74	77	+/- 0,5cm
B	1/2 Taillenweite 1/2 Waist width	48	50	52	54	56	58	61,5	65	68,5	72	75,5	79	+/- 0,5cm
C	1/2 Saumweite 1/2 Seam width	49	51	53	55	57	59	62,5	66	69,5	73	76,5	80	+/- 0,5cm
J	Rückenlänge Back length	68	70	72	74	76	78	82	83	84	85	86	87	+/- 0,5cm
K	Ärmellänge sleeve length	61	62	63	64	65	66	67	68	69	70	71	72	+/- 0,5cm
G	Schulterbreite Shoulder width	15,8	16,1	16,4	16,7	17	17,3	17,8	18,3	18,8	19,3	19,8	20,3	0
D	Rückenbreite back width	43	44	45	46	47	48	49,5	51	52,5	54	55,5	57	+/- 0,5cm

24.10.2024